linea xs hp
pureWhite
Gebrauchsanweisung

Sehr geehrter Kunde,

Vielen Dank, dass Sie sich für unser Produkt entschieden haben.

Bitte lesen Sie diese Gebrauchsanweisung sorgfältig durch, bevor Sie das Produkt verwenden. Dieses Handbuch ist Bestandteil des Produkts und sollte für zukünftige Nachschlagezwecke an einem sicheren Ort aufbewahrt werden. Wenn Sie das Produkt an Dritte weitergeben, geben Sie bitte auch diese Gebrauchsanweisung mit.

Sicherheitsanweisungen

Alle Angaben ohne Gewähr. Irrtümer, Änderungen und Druckfehler vorbehalten.

LIEFERUMFANG

Wenn Sie Transportschäden oder Abweichungen zwischen dem angegebenen Lieferumfang und dem tatsächlichen Verpackungsinhalt feststellen, benachrichtigen Sie bitte umgehend Ihren Händler.

INSTALLATION

1 montage Abstand

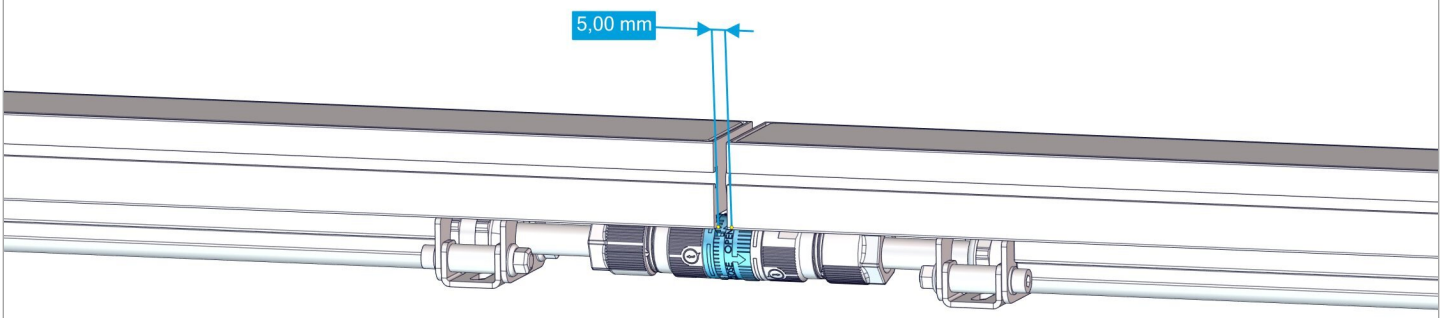

2 Überprüfen der Steckverbindung zwischen den Leuchten

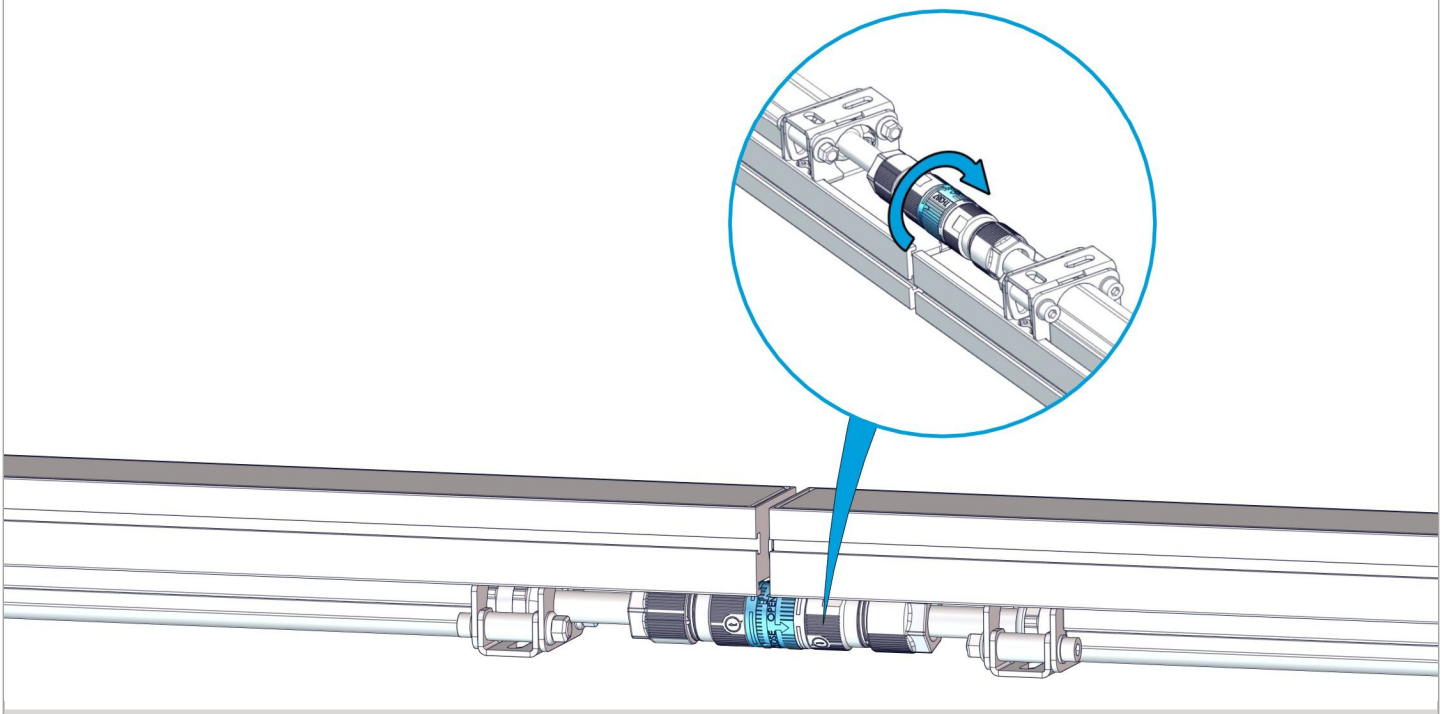

Die Steckverbindung zwischen den Leuchten ist richtig geschlossen, wenn die Überwurfmutter leichtgängig aber handfest zugezogen wurde.
Achtung die Überwurfmutter neigt zum Verkanten, wenn nicht richtig zusammengeführt.

Alle Angaben ohne Gewähr. Irrtümer, Änderungen und Druckfehler vorbehalten.

3	Endstecker montieren

Stecker ist zu montieren.

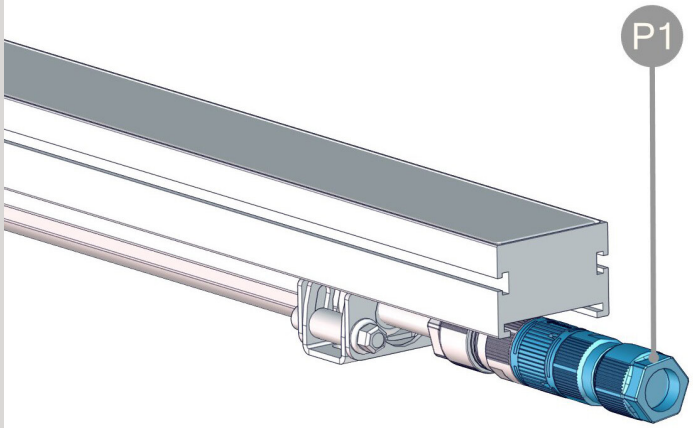

ALLGEMEIN

WARTUNG

ZULASSUNG(EN):

HERSTELLER

Bion Technologies GmbH
Lindberghstrasse 15
86343 Koenigsbrunn

Tel: +49 (0)8231/95787-0
Fax: +49 (0)8231/95787-29

www.biontechnologies.com
info@biontechnologies.com

Alle Rechte vorbehalten / Änderungen vorbehalten / Spezifikationen können ohne vorherige Ankündigung geändert werden

Alle Angaben ohne Gewähr. Irrtümer, Änderungen und Druckfehler vorbehalten.